A-A

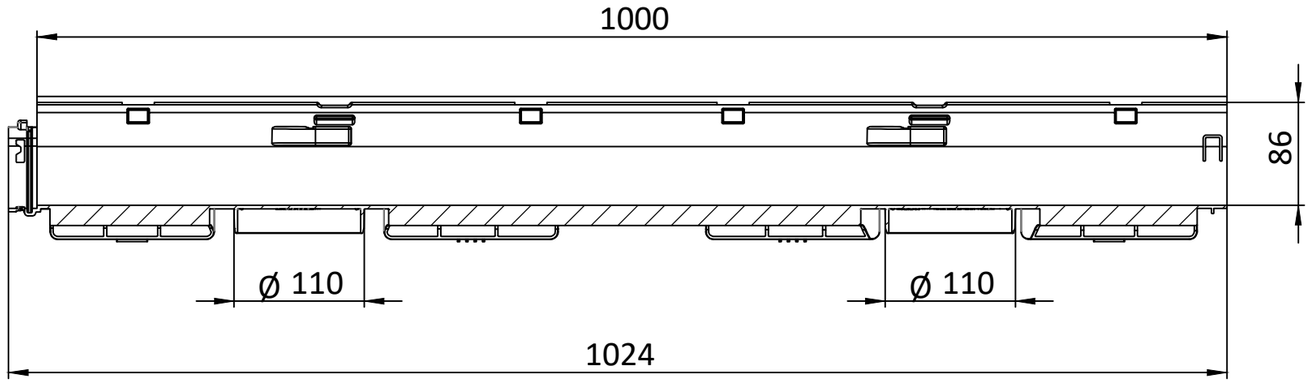

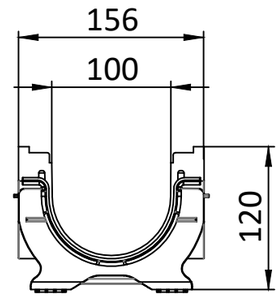

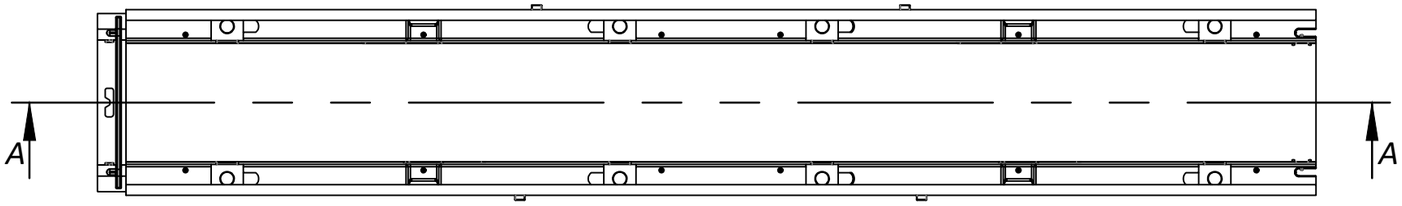

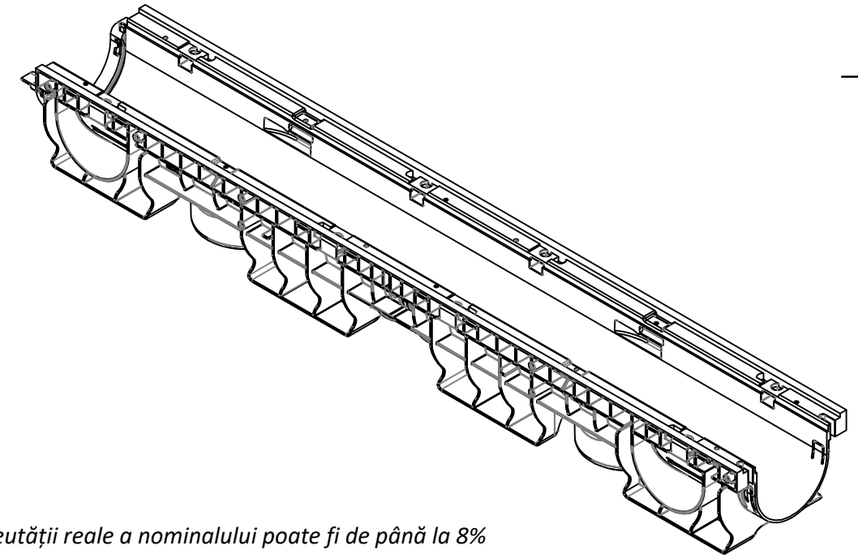

1. *Abaterea greutății reale a nominalului poate fi de până la 8%*

IN CAZUL IN CARE NU SE PREVEDE ALTFEL, TOATE DIMENIUNILE SUNT IN MM TOLERANTE: ISO 2768-c LINIAR: UNGHIULAR:		FINALIZAT:					REVIZIA
	NUME	SEMNATURA	DATA				VODALAND
DESENAT	*LIL*		30.06.22				TITLU: Rigola PP BASE LN100 Hext.120
VERIFICAT	*LMK*						Clasa de sarcina: C250
APROBAT							
				MATERIAL: Polipropilena			ARTICOL: 8020-M1 (80120) A3
				GREUTATE: 1.64 kg			SCARA:1:5 PAGINA 1 DIN 1

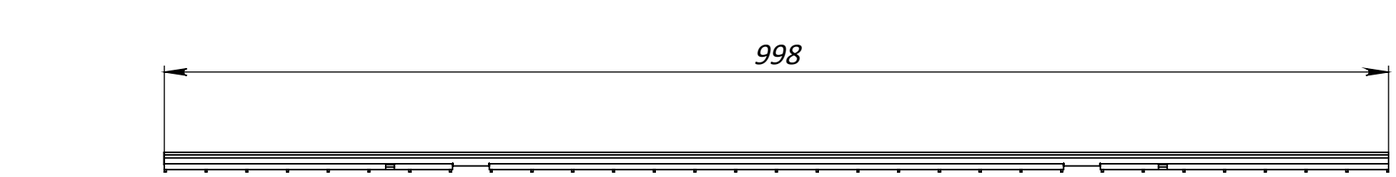

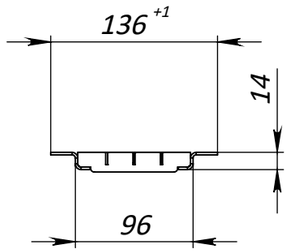

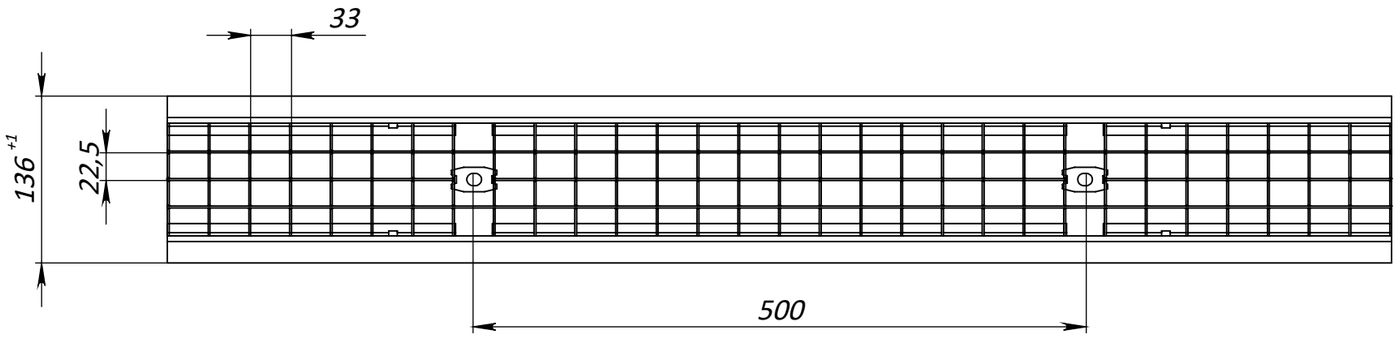

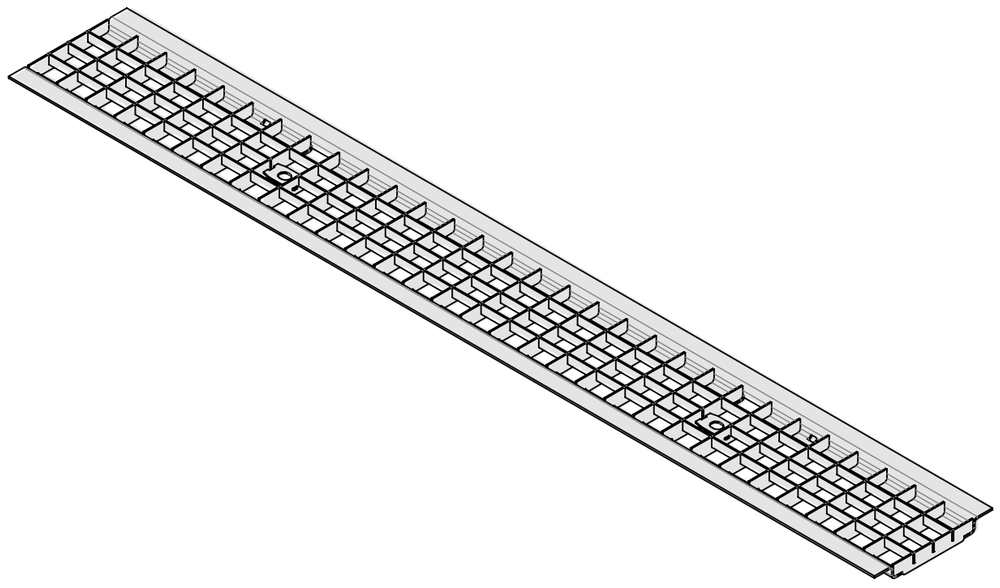

1. Dimensiuni pentru referință.
2. Galvanizat la cald conform ISO 1461:2009.
3. Livrarea și ambalarea se efectuează în conformitate cu termenii contractului
4. Producătorul își rezervă dreptul, fără notificarea consumatorului, de a face modificări în designul produselor pentru îmbunătățirea parametrilor lor tehnologici și operaționali, care nu vor afecta calitatea și proprietățile produsului.

IN CAZUL IN CARE NU SE PRECIZEAZA ALTFEL, TOATE DIMENIUNILE SUNT IN MM: TOLERANTE: ISO 2768-m LINIAR: UNGHIULAR :	FINALIZAT					REVIZIA V.2	
	NUME	SEMNATURA	DATA			VODALAND	
DESENAT	M.YUM		18.07.22			TITLU: Gratar OZ BASE tip grila	
VERIFICAT							
APROBAT						Clasa de sarcina A15	
				MATERIAL: Otel zincat		ARTICOL: 202026 (202016)	A3
				GREUTATE: 2.11 kg		SCARA:1:5	PADINA 1 DIN 1