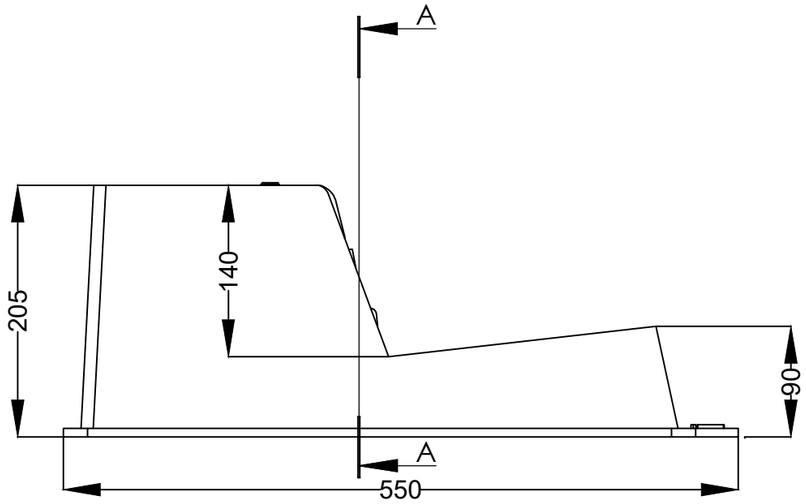

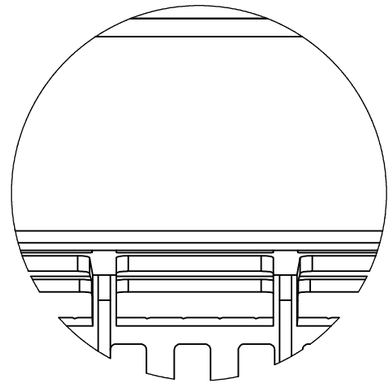

DETALIUL B
SCARA 1 : 5

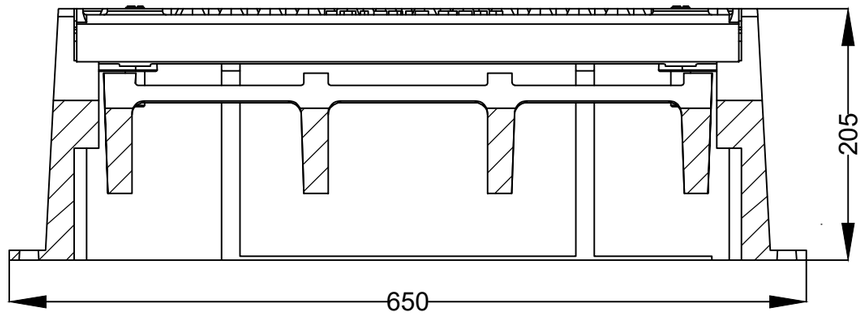

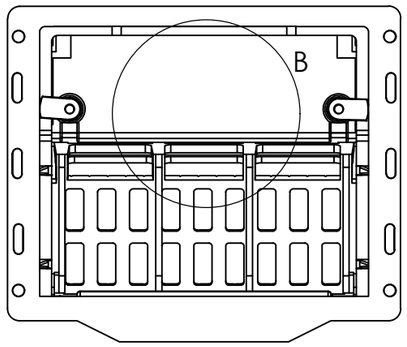

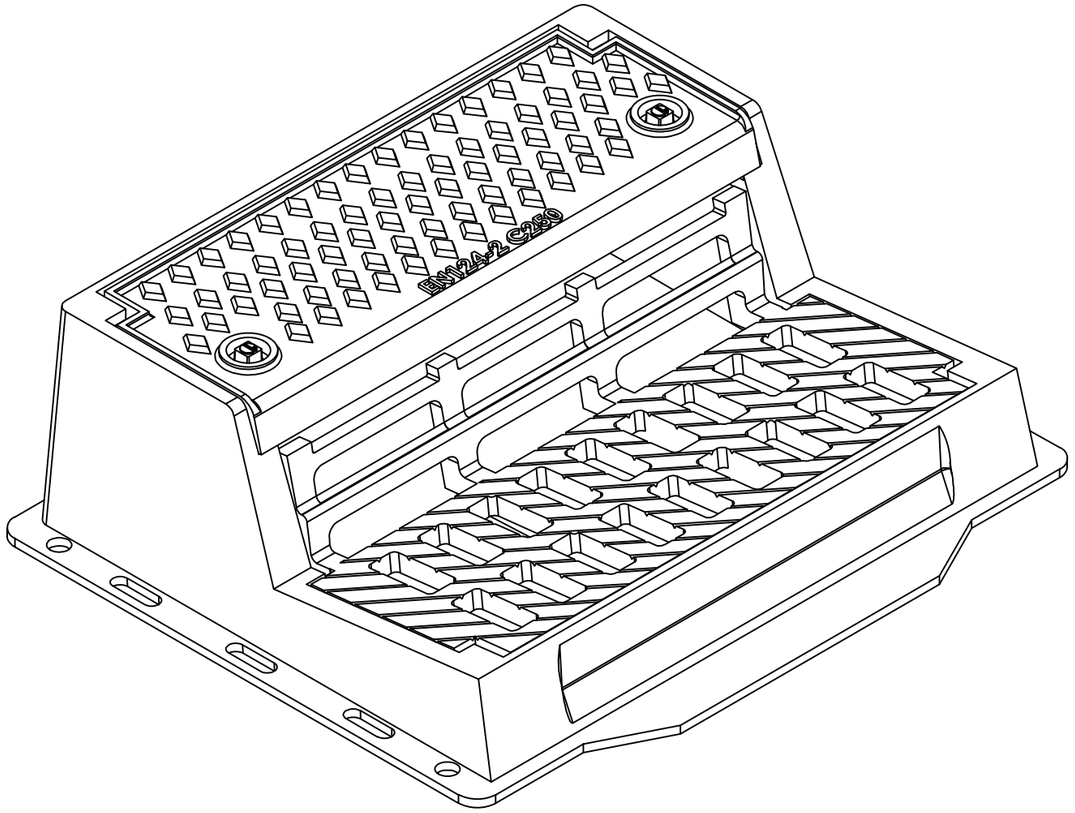

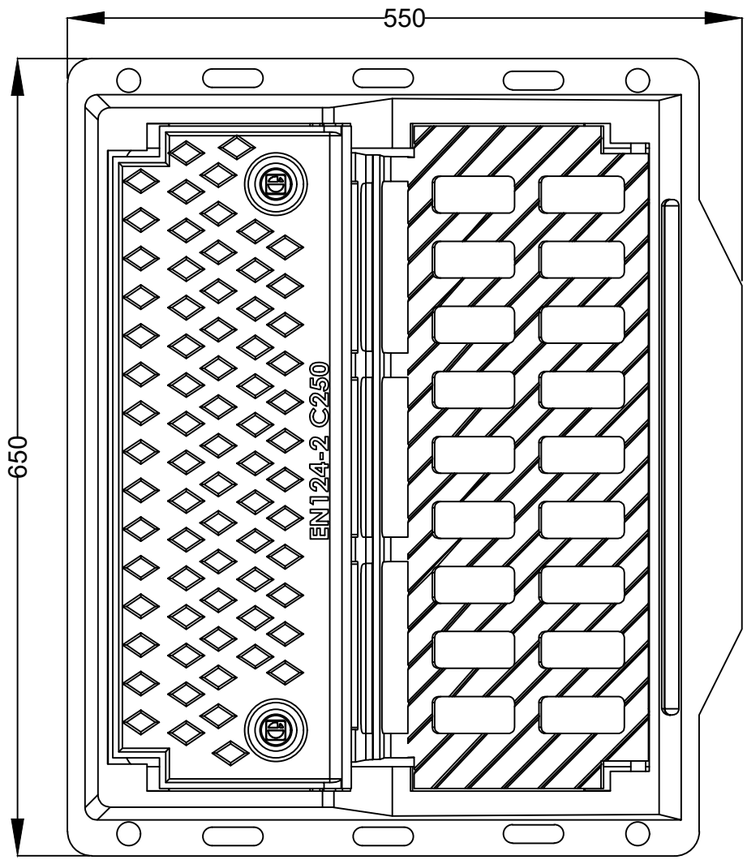

DACA NU SE SPECIFICA ALTFEL, TOATE DIMENSIUNILE SUNT IN MM:		FINALIZAT:					REVIZIA
							VODALAND
	NUME	SEMNATURA	DATA				TITLU: Gratar FONTA URBAN tip Bordura Negru Clasa de sarcina C250
DESENAT							
VERIFICAT							
				MATERIAL: Fonta			ARTICOL: 352420 — A3
				GREUTATE: 50 kg			SCARA:1:5 — PAGINA 1 DIN 1