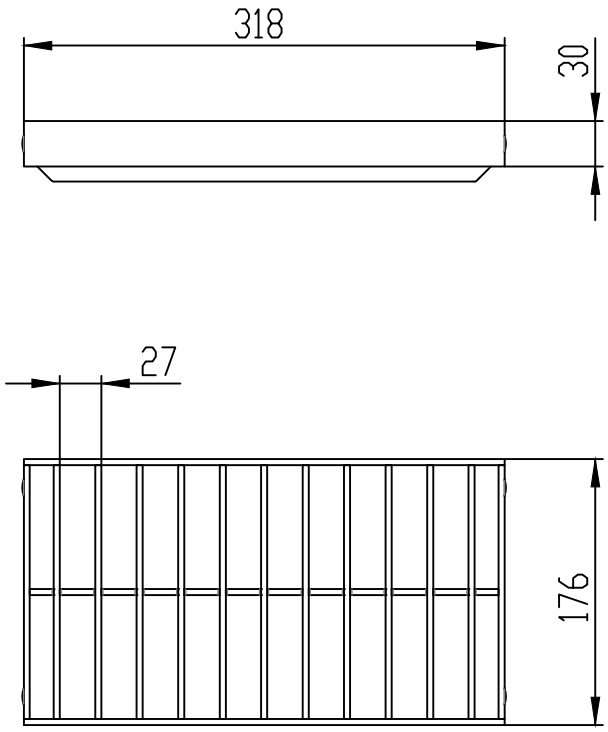

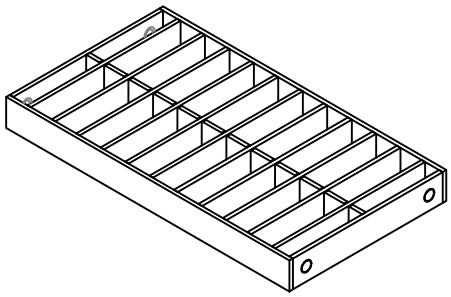

1. Dimensiuni pentru referință
2. Livrarea și ambalarea se efectuează în conformitate cu termenii contractului
3. Producătorul își rezervă dreptul, fără notificarea consumatorului, de a face modificări în designul produselor pentru îmbunătățirea parametrilor lor tehnologici și operaționali, care nu vor afecta calitatea și proprietățile produsului.

CU EXCEPȚIA CAZULUI ÎN CARE SE PREVEDE ALTFEL:
DIMENSIUNILE SUNT ÎN MILIMETRII
TOLERANȚE: ISO 2768-m
LINIAR:
UNGHIULAR:

FINALIZARE:

VODALAND

	NUME	SEMNATURA	DATA
DESENAT	Karetin		19.08.22
VERIFICAT 1	Halushka		
MODIFICAT	L.Chitu		
VERIFICAT 2	R.Neagoe		

TITLU:

Gratar INOX STAINLESS tip fante pentru rigola LN150 M125

Clasa de sarcina M125

MATERIAL:

Otel inoxidabil (AISI 304)

990343

A4

GREUTATE: 3.05 kg

SCARA:1:5

PAGINA 1 DIN 1