Utilizare primara

Nr. de referinta

Semnatura si data

Copy inv. No

Repl. Inv. No

Semnatura si data

Orig. Inv. No

A-A

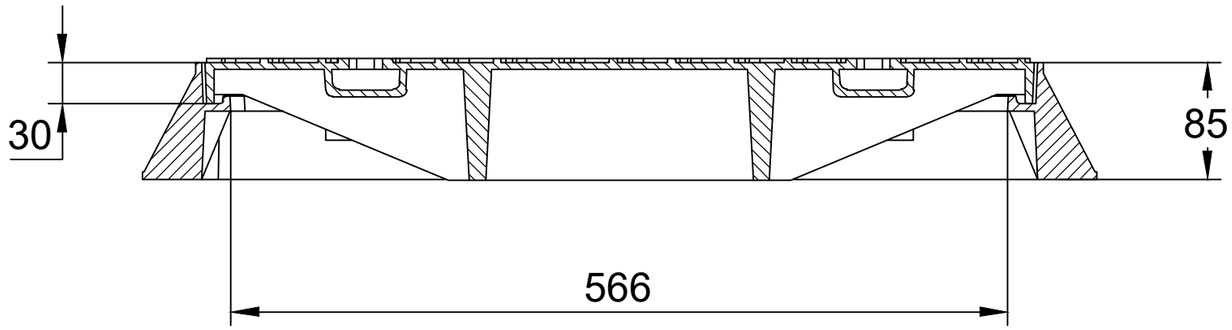

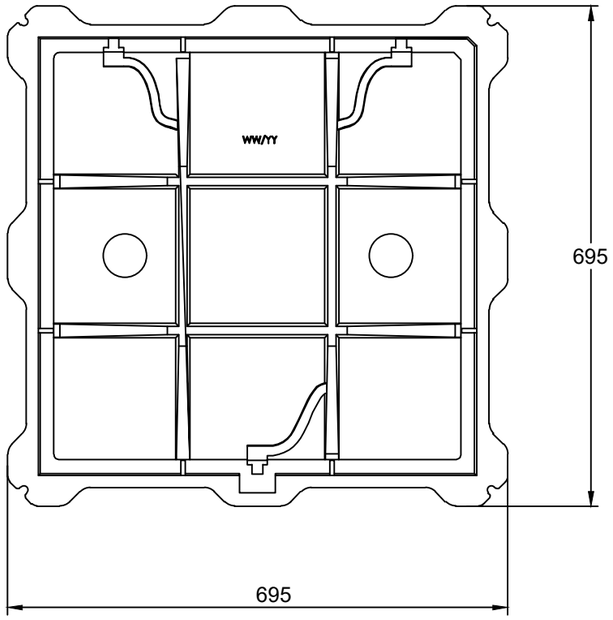

B-B

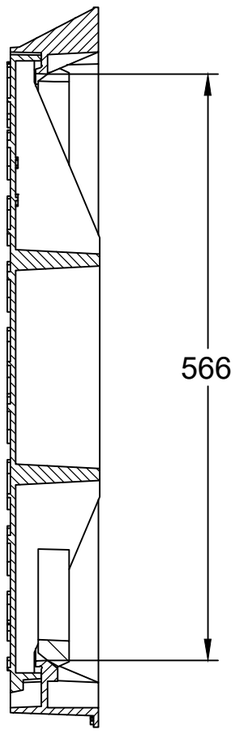

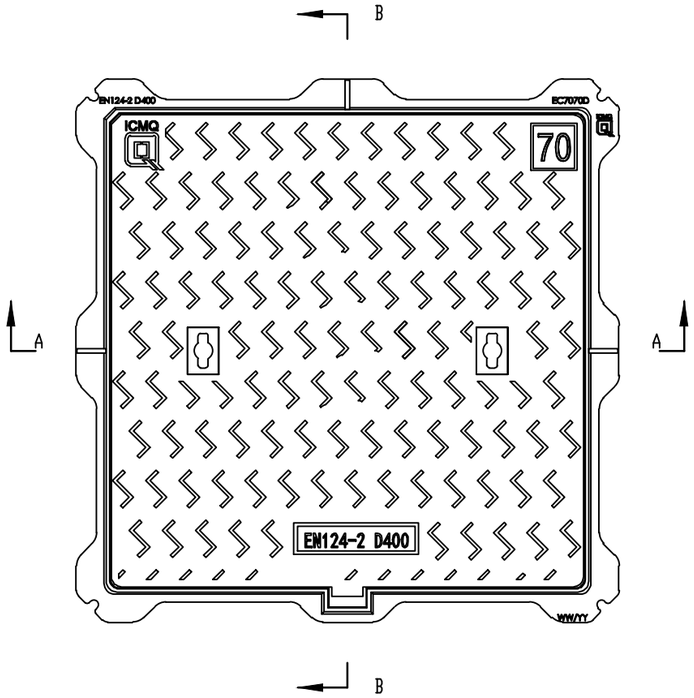

					Capac fonta URBAN	Art.	EC7070D
		Nume	Semnatura	Data	Clasa de sarcina: D400	Let. / Greutate [Kg]	Scara
DESENAT		Leo Li		08.03.2021		50.8	1:5
VERIFICAT		Thomas Qin				Pagina 1	Pagini 1
APROBAT		Tsyurak					
MODIFICAT		Larisa Chitu			Material: Fonta ductila	VODALAND	

Copied by

Size A3