Utilizare primara

Nr. de referinta

Semnatura si data

Copy inv. No

Repl. Inv. No

Semnatura si data

Orig. Inv. No

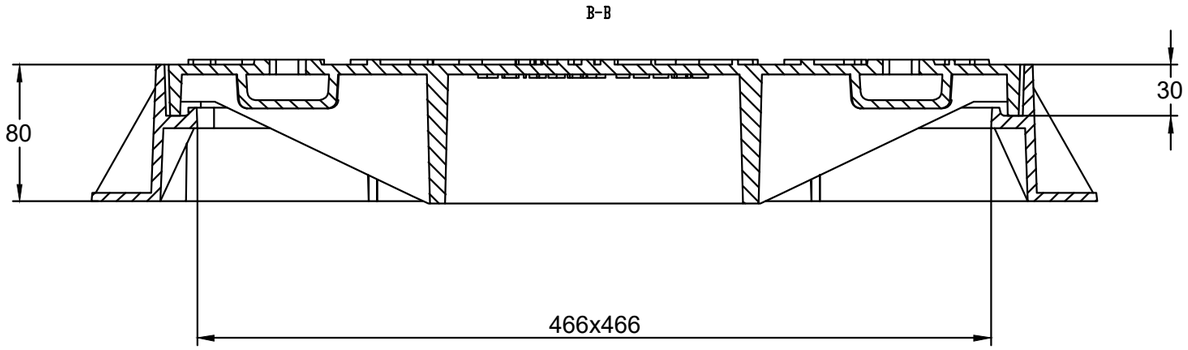

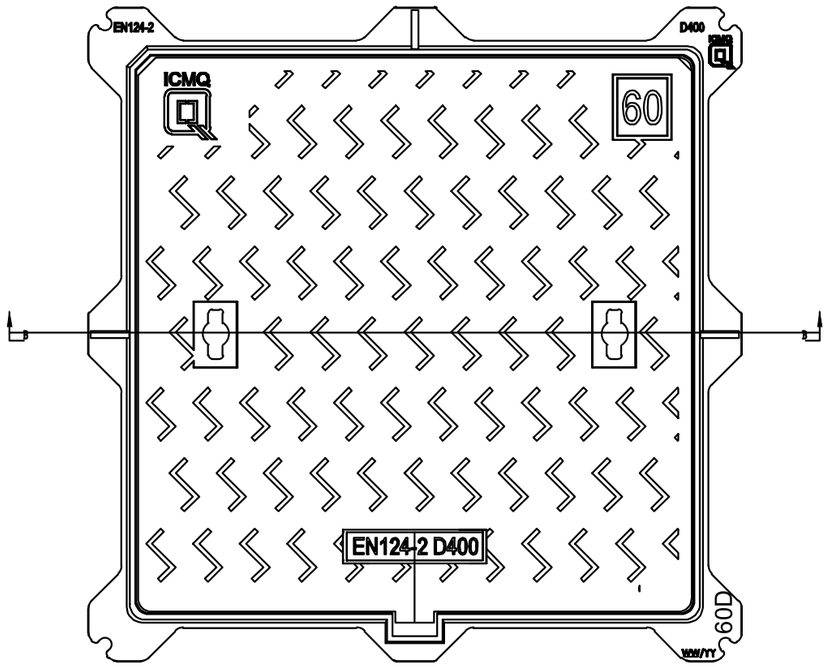

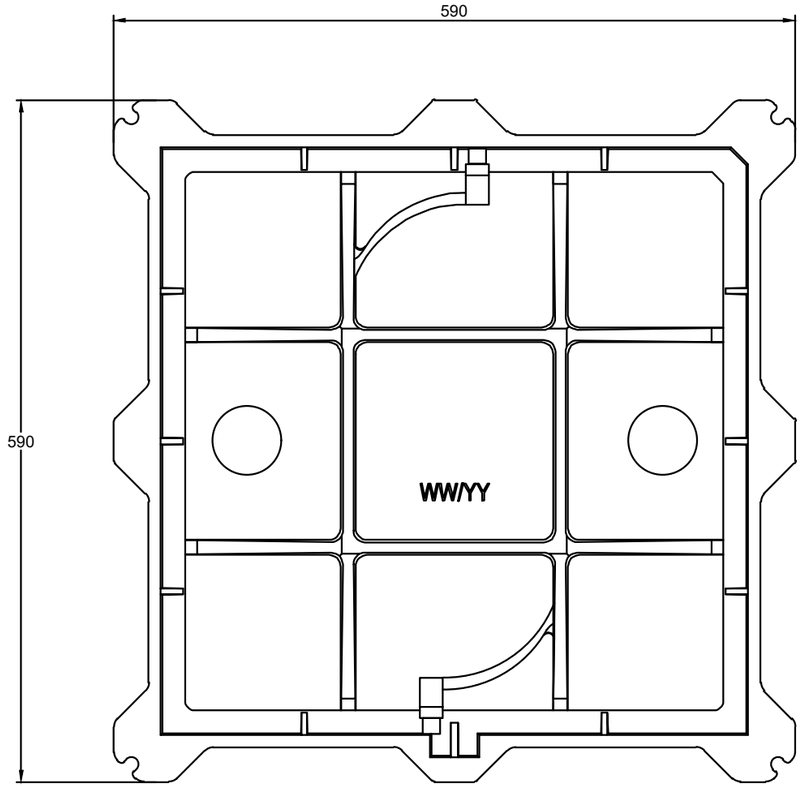

	Nume	Semnatura	Data	
DESENAT	Leo Li		08.03.2021	
VERIFICAT	Thomas Qin			
APROBAT	Tsyurak			
MODIFICAT	Larisa Chitu			

Capac fonta URBAN

Art. EC6060D

Clasa de sarcina: D400

Let.	Greutate [Kg]	Scara
	34	1:5

Pagina 1 Pagini 1

Material

Fonta ductila

VODALAND

Copied by

Size A3