Schemă de montare a instalației cu poziționare orizontală în zonă cu trafic auto și cu nivel de apă freatică ridicat

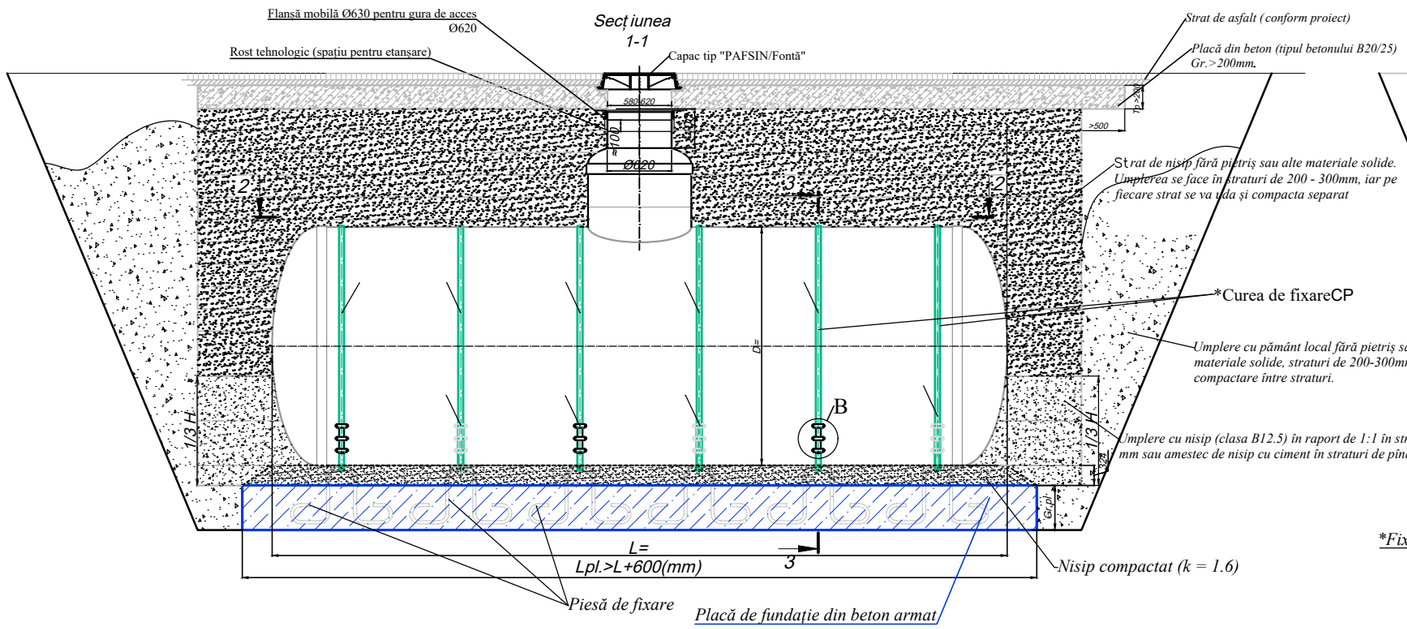

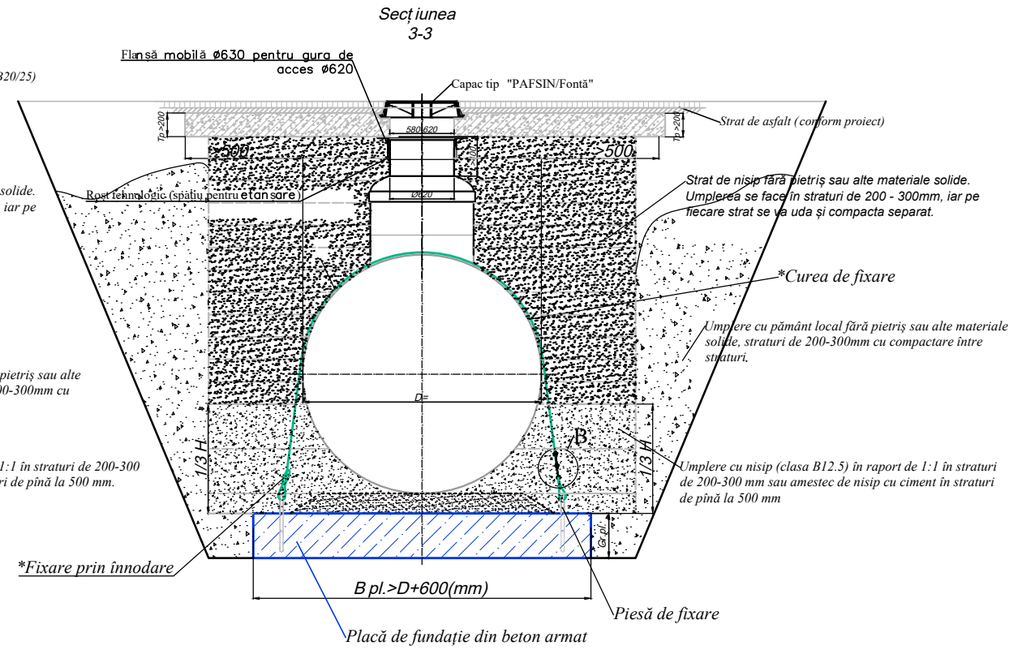

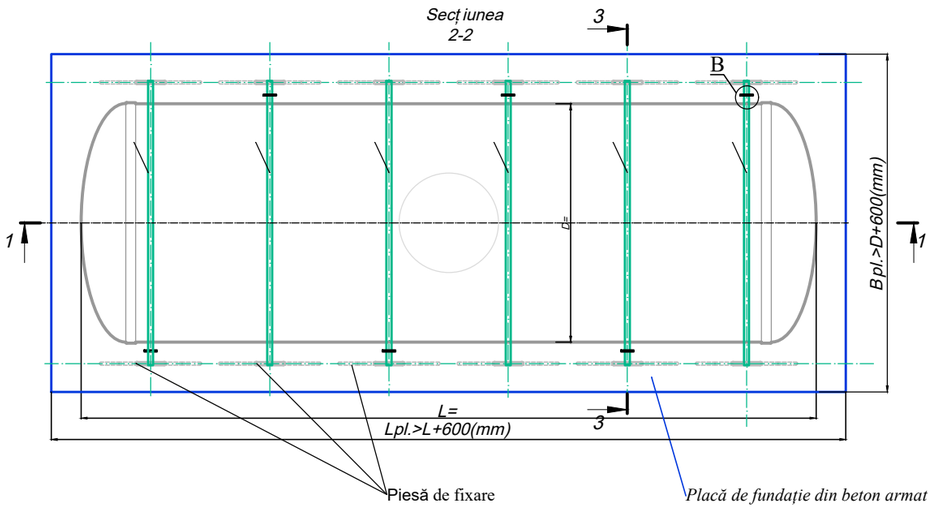

Note:

* *Curelele se fixează de piesele de fixare prin înodare, din partea opusă capătul liber al curelii trece prin piesa de fixare din partea inferioară și se fixează cu ajutorul plăcilor din inox 35x130mm. Pentru întinderea curelilor se montează in ordine de șah.*

* *Toate dimensiunile sunt indicate în mm dacă nu sunt specificate altfel*

* *CALCULUL dimensiunii plăciide fundație , schema de amplasare și elementele de fixare, cantitatea curelelorde fixare, trebuie să fie executată de organizația de proiectare specializată.*

* *Se recomandă: materialul curelelor de fixare - poliester; cantitatea minimă de cureli ține cont de Lungimea instalației și Diametrul intsalției.Orificiile de ancorare în corpul instalației trebuie efectuate conform punctelor marcate în desenul tehnic, montarea se va face la șantierul de construcție; H, lungimea bulonului (recomandată) trebuie să fie egală cu jumătate din grosimea plăcii de fundație (T), mm.*

		Nume					
Modificat		Chitu L.			Etapa	Pagina	Pagini
Verificat		Gudumac E					
				Schema de montaj rezervor zona carosabila	VODALAND		

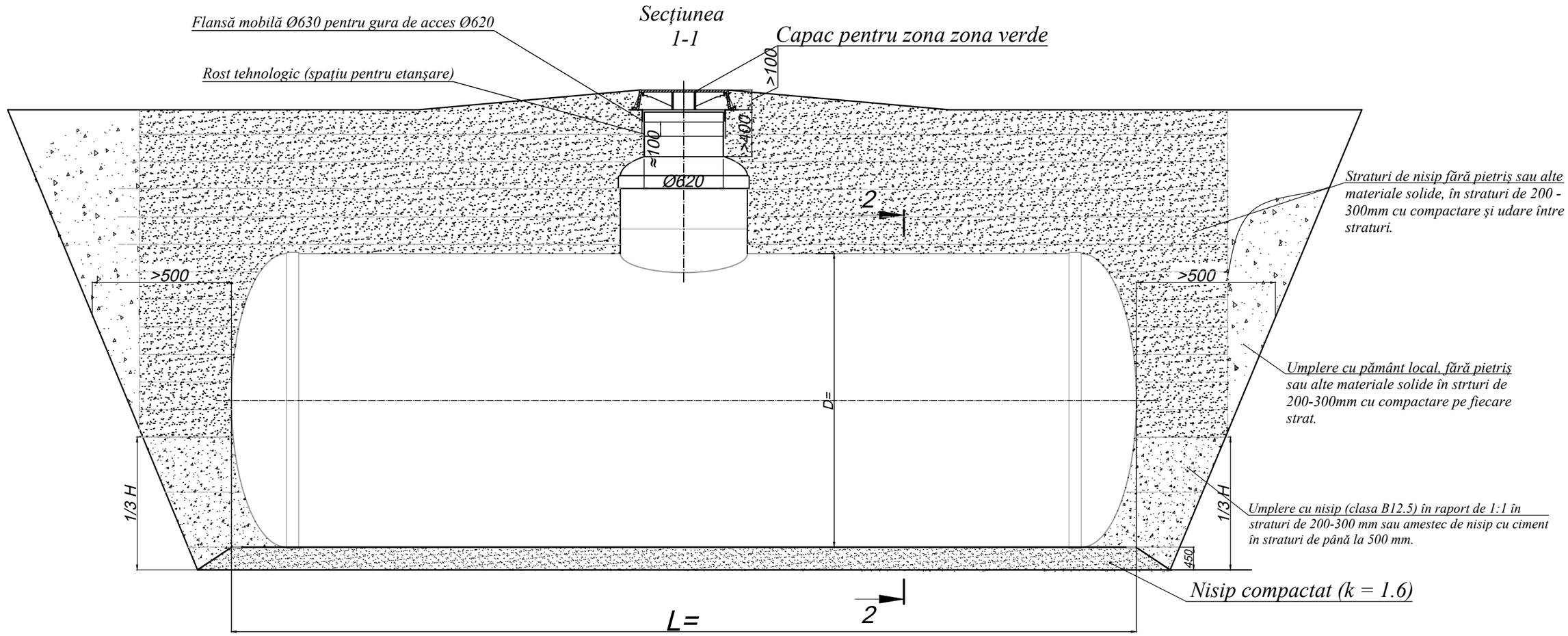

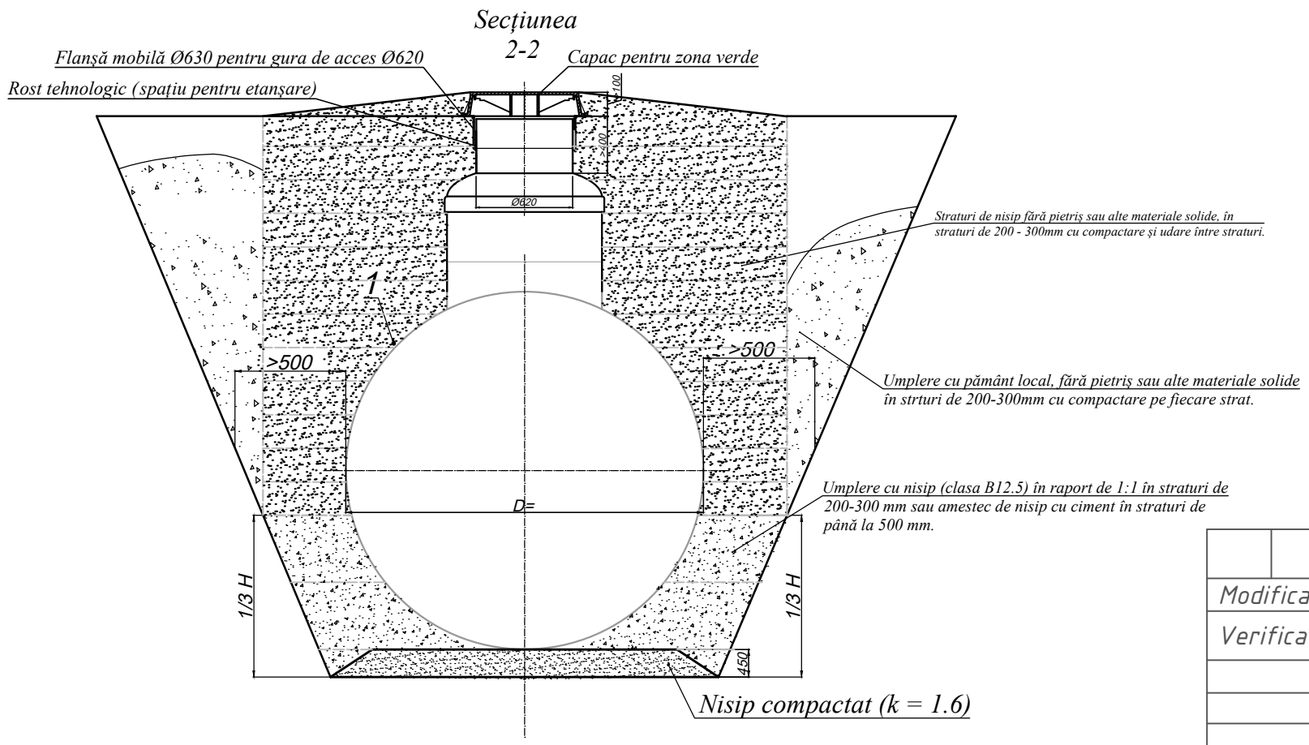

		Nume					
Modificat		Chitu L.			Etapa	Pagina	Pagini
Verificat		Gudumac E					
				Schema de montaj rezervor zona verde	VODALAND		